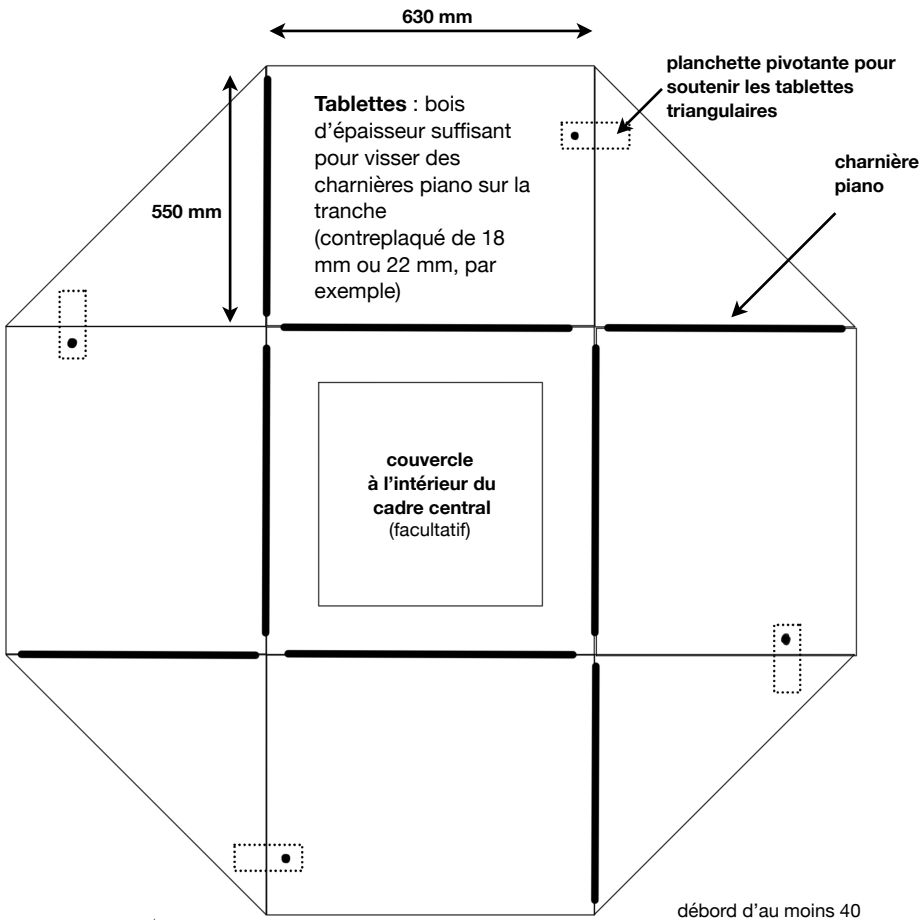
630 mm
550 mm
**Tablettes** : bois d'épaisseur suffisant pour visser des charnières piano sur la tranche (contreplaqué de 18 mm ou 22 mm, par exemple)
planchette pivotante pour soutenir les tablettes triangulaires
charnière piano
couvercle à l'intérieur du cadre central (facultatif)

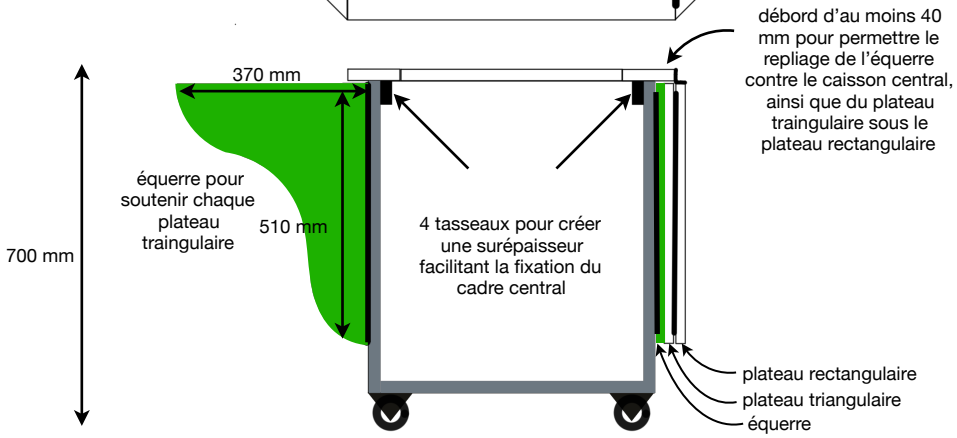
débord d'au moins 40 mm pour permettre le repliage de l'équerre contre le caisson central, ainsi que du plateau traingulaire sous le plateau rectangulaire
370 mm
700 mm
510 mm
équerre pour soutenir chaque plateau traingulaire
4 tasseaux pour créer une surépaisseur facilitant la fixation du cadre central
plateau rectangulaire
plateau triangulaire
équerre